男子シングルス

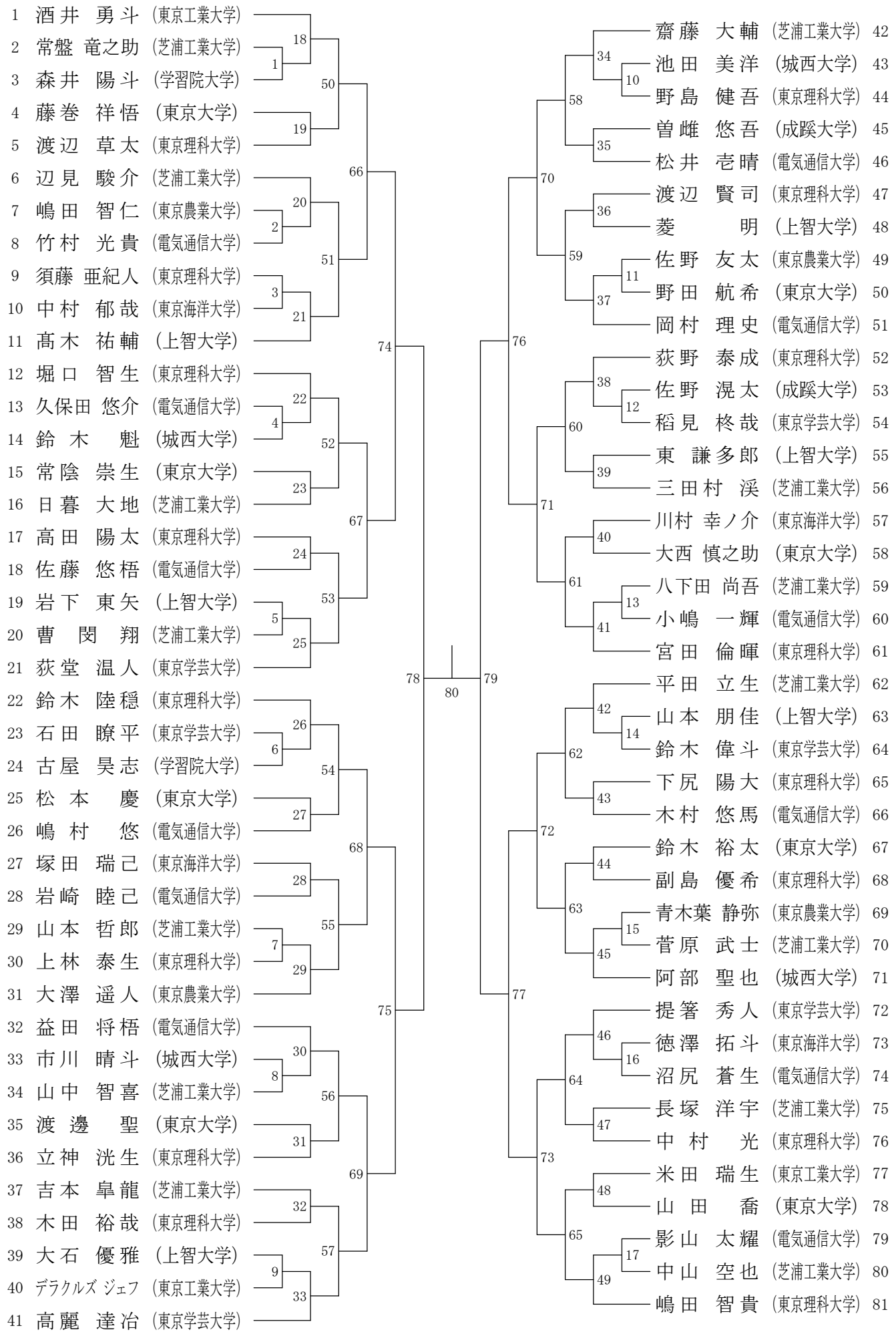
1 酒井 勇斗 (東京工業大学)
2 常盤 竜之助 (芝浦工業大学)
3 森井 陽斗 (学習院大学)
4 藤巻 祥悟 (東京大学)
5 渡辺 草太 (東京理科大学)
6 辺見 駿介 (芝浦工業大学)
7 嶋田 智仁 (東京農業大学)
8 竹村 光貴 (電気通信大学)
9 須藤 亜紀人 (東京理科大学)
10 中村 郁哉 (東京海洋大学)
11 髙木 祐輔 (上智大学)
12 堀口 智生 (東京理科大学)
13 久保田 悠介 (電気通信大学)
14 鈴木 魁 (城西大学)
15 常陰 崇生 (東京大学)
16 日暮 大地 (芝浦工業大学)
17 高田 陽太 (東京理科大学)
18 佐藤 悠梧 (電気通信大学)
19 岩下 東矢 (上智大学)
20 曹 閔翔 (芝浦工業大学)
21 荻堂 温人 (東京学芸大学)
22 鈴木 陸穏 (東京理科大学)
23 石田 瞭平 (東京学芸大学)
24 古屋 昊志 (学習院大学)
25 松本 慶 (東京大学)
26 嶋村 悠 (電気通信大学)
27 塚田 瑞己 (東京海洋大学)
28 岩崎 睦己 (電気通信大学)
29 山本 哲郎 (芝浦工業大学)
30 上林 泰生 (東京理科大学)
31 大澤 遥人 (東京農業大学)
32 益田 将梧 (電気通信大学)
33 市川 晴斗 (城西大学)
34 山中 智喜 (芝浦工業大学)
35 渡邊 聖 (東京大学)
36 立神 洸生 (東京理科大学)
37 吉本 皐龍 (芝浦工業大学)
38 木田 裕哉 (東京理科大学)
39 大石 優雅 (上智大学)
40 デラクルズ ジェフ (東京工業大学)
41 高麗 達治 (東京学芸大学)
42 齋藤 大輔 (芝浦工業大学)
43 池田 美洋 (城西大学)
44 野島 健吾 (東京理科大学)
45 曽雌 悠吾 (成蹊大学)
46 松井 壱晴 (電気通信大学)
47 渡辺 賢司 (東京理科大学)
48 菱 明 (上智大学)
49 佐野 友太 (東京農業大学)
50 野田 航希 (東京大学)
51 岡村 理史 (電気通信大学)
52 荻野 泰成 (東京理科大学)
53 佐野 滉太 (成蹊大学)
54 稲見 柊哉 (東京学芸大学)
55 東 謙多郎 (上智大学)
56 三田村 渓 (芝浦工業大学)
57 川村 幸ノ介 (東京海洋大学)
58 大西 慎之助 (東京大学)
59 八下田 尚吾 (芝浦工業大学)
60 小嶋 一輝 (電気通信大学)
61 宮田 倫暉 (東京理科大学)
62 平田 立生 (芝浦工業大学)
63 山本 朋佳 (上智大学)
64 鈴木 偉斗 (東京学芸大学)
65 下尻 陽大 (東京理科大学)
66 木村 悠馬 (電気通信大学)
67 鈴木 裕太 (東京大学)
68 副島 優希 (東京理科大学)
69 青木葉 静弥 (東京農業大学)
70 菅原 武士 (芝浦工業大学)
71 阿部 聖也 (城西大学)
72 提箸 秀人 (東京学芸大学)
73 徳澤 拓斗 (東京海洋大学)
74 沼尻 蒼生 (電気通信大学)
75 長塚 洋宇 (芝浦工業大学)
76 中村 光 (東京理科大学)
77 米田 瑞生 (東京工業大学)
78 山田 喬 (東京大学)
79 影山 太耀 (電気通信大学)
80 中山 空也 (芝浦工業大学)
81 嶋田 智貴 (東京理科大学)